C-Bow

Montage

Der Bausatz umfaßt die folgenden Teile:

Stück	Bestellnr.	Bezeichnung
2	150.540	C-Bow chrom
1	703.303	Halteadapter vorne links
1	703.304	Halteadapter vorne rechts
1	703.305	Halteadapter hinten links
1	703.306	Halteadapter hinten rechts
1	703.307	Blinkerhaltebügel
4	151.245	Distanz ø18 x 7 x 10mm
2	150.825	Distanz ø18 x 9 x 20mm
2	150.824	Distanz ø18 x 9 x 15mm

Stück	Bestellnr.	Bezeichnung
2	150.725	Linsenkopfschrauben M8 x 90
2	150.900	Sechskantschraube M8 x 80
4	150.831	Sechskantschraube M6 x 30
4	150.892	Sechskantschraube M6 x 20
12	150.809	U-Scheibe ø6,4
6	150.810	U-Scheibe ø8,4
2	150.912	Karosseriescheibe ø23 x ø8,4 x 2mm
4	270.115	Kabelbinder

Vorbereitung:

Die hinteren Blinker müssen versetzt werden.

Rücklichtträger demontieren, die Kabelverbindung der Blinker lösen, die Blinker am Träger abschrauben. Rücklichtträger wieder montieren.Den Blinkerhaltebügel an den nun freien Bohrungen montieren.
Die Original-Kunststoffscheiben aussen und die Karosseriescheiben ø23 x ø8,4 x 2 mm innen montieren.
Zur Befestigung die Linsenkopfschrauben M8 x 25 sowie U-Scheiben ø8,4 und selbstsichernde Muttern M8 verwenden.Die Blinker werden an den Blinkerhaltern mit Originalmuttern und U-Scheibe ø10,5 verschraubt.
Die Blinkerkabel müssen nicht verlängert werden, nur mit Kabelbindern am Kotflügel befestigt werden.
Die Montage der Halteadapter erfolgt an den Chromblenden. Immer erst eine Seite fertigstellen.

Ziehen sie alle zugänglichen Schrauben zuerst nur locker an. Nachdem alles montiert ist, werden die Schrauben dann auf das entsprechende Anzugsmoment festgezogen.
Dadurch wird sichergestellt, dass das Produkt spannungsfrei angebaut ist.
Schrauben zusätzlich mit Sicherungsmittel sichern.
Anzugsmomente des Motorradherstellers beachten!

Hepco & Becker GmbH
An der Steinmauer 6
66955 Pirmasens
Germany

Tel: +49 (0) 6331 1453 100
Fax: +49 (0) 6331 1453 120
e-mail: vertrieb@hepco-becker.de
Internet: www.hepco-becker.de

HEPCO & BECKER

Montage

1 Die beiden Halteadapter wie gezeigt am C-Bow anbringen.
Vorne ① die Sechskantschrauben M6 x 20 mit U-Scheiben ø6,4 verwenden.
Hinten ② die Sechskantschrauben M6 x 30 mit U-Scheiben ø6,4 verwenden.
Zwischen C-Bow und Halteadapter wird eine Distanz ø18 x 7 x 10mm positioniert.

HINWEIS - Polierte Seite der Halteadapter jeweils nach aussen (Sichtbereich, siehe unten) montieren.

RECHTE SEITE - Blick auf Rückseite C-Bow

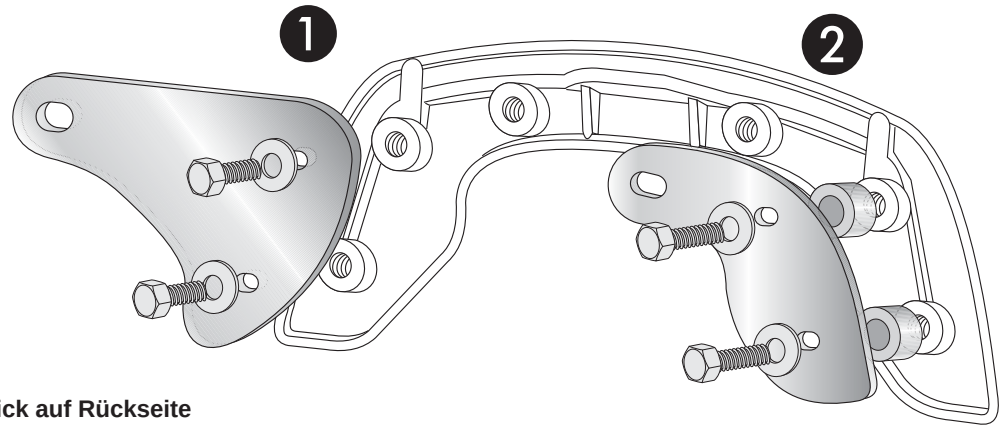

LINKE SEITE - Blick auf Rückseite

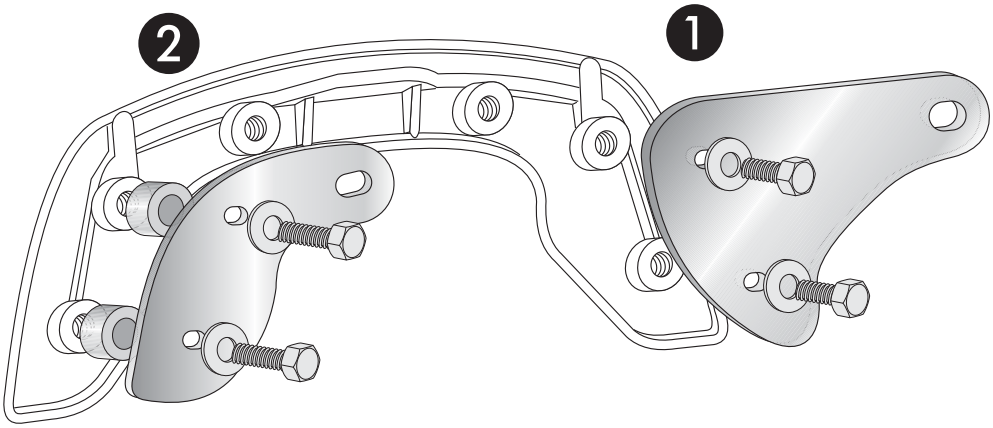

2 Den C-Bow mit den montierten Halteadaptern an den freien Bohrungen der Chromleiste am Fahrzeug verschrauben.
Vorne: ① Linsenkopfschrauben M8 x 90 mit U-Scheiben ø8,4 verwenden.
Zwischen Halteadaptern und Chromleiste eine Distanz ø18 x 9 x 20mm einfügen.
Hinten: ② Sechskantschrauben M8 x 80 mit U-Scheiben ø8,4 verwenden.
Zwischen Halteadaptern und Chromleiste eine Distanz ø18 x 9 x 15mm einfügen.
Alle Verschraubungen festziehen.

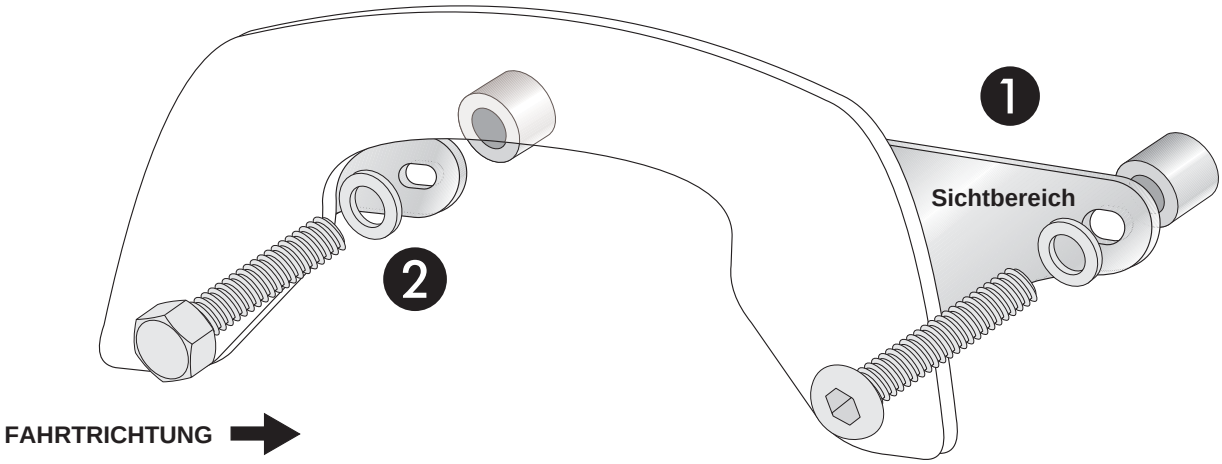

SUZUKI M800
Item no.: 630.3506 chrome

C-Bow

Assembling instructions

The kit includes the following parts:

Quant	item no.	description
2	150.540	C-Bow chrome
1	703.303	front adapter left
1	703.304	front adapter right
1	703.305	rear adapter left
1	703.306	rear adapter right
1	703.307	blinker holder
4	151.245	spacer ø18 x 7 x 10mm
2	150.825	spacer ø18 x 9 x 20mm
2	150.824	spacer ø18 x 9 x 15mm

Quant	item no.	description
2	150.725	filister head screw M8 x 90
2	150.900	hexagon bolt M8 x 80
4	150.831	hexagon bolt M6 x 30
4	150.892	hexagon bolt M6 x 20
12	150.809	washer ø6,4
6	150.810	washer ø8,4
2	150.912	body washer ø23 x ø8,4 x 2mm
4	270.115	cable binder

C-Bow adapters will be fixed left and right at the chrome bar - do it side by side, not both sides at the same time.

Preparing:
Dismantle fender with rear light.
Disconnect blinker cable. Dismantle blinkers from fender.
Mount fender with rear light again.Instead of the blinkers fix the die blinker holder with the original plastic washers outside and with the body washers ø23 x ø8,4 x 2 mm inside. Use filister head screws M8 x 25 with washers ø8,4 and self-lock nut M8.
Mount the blinkers to the holder with original screws and washer ø10,5.

Tip:

Fit all parts and srew on not too strong.
After mounting all parts, the screws should be tightened to the torque specified.
This guarantees, that the kit is mounted without tension.

Hepco & Becker GmbH
An der Steinmauer 6
66955 Pirmasens
Germany

Tel: +49 (0) 6331 1453 100
Fax: +49 (0) 6331 1453 120
e-mail: vertrieb@hepco-becker.de
Internet: www.hepco-becker.de

HEPCO & BECKER

Assembling instructions

1 Mount the two adapters to the C-Bow as shown.

① Use hexagon bolts M6 x 20 with washer ø6,4.
② Use hexagon bolts M6 x 30 with washer ø6,4.
Sandwich spacer ø18 x 7 x 10mm.

NOTICE - the polished side of the adapters should be outside (see below)

Right side

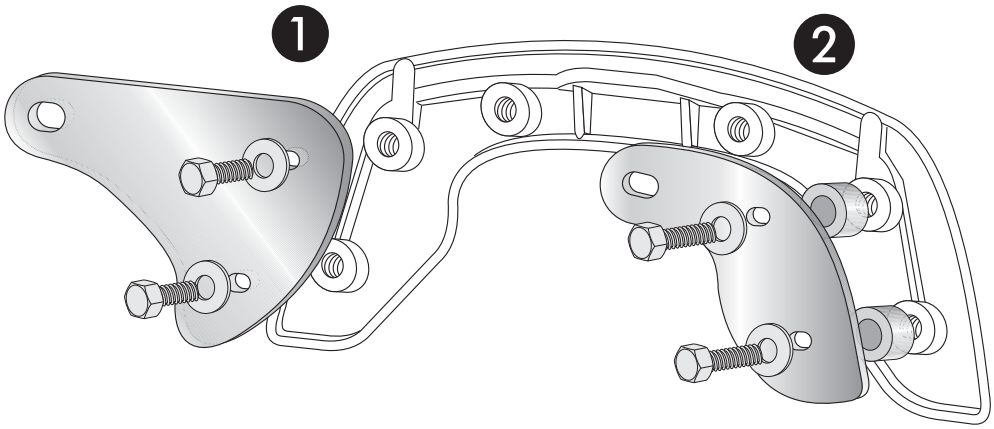

Left side

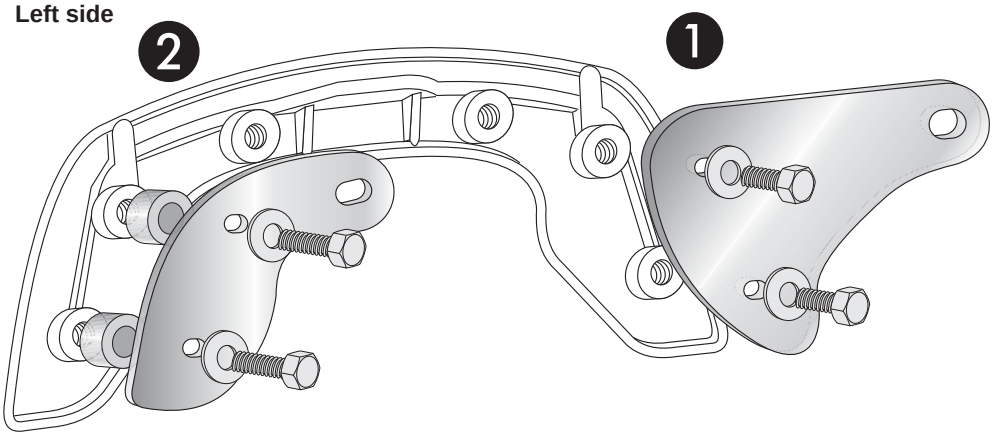

2 Fix the C-Bow with mounted adapters at the chrome bar of the bike.

① Use filister head screws M8 x 90 with washer ø8,4.
Sandwich spacer ø18 x 9 x 20mm.
② Use filister head screws M8 x 80 with washer ø8,4.
Sandwich spacer ø18 x 9 x 15mm.
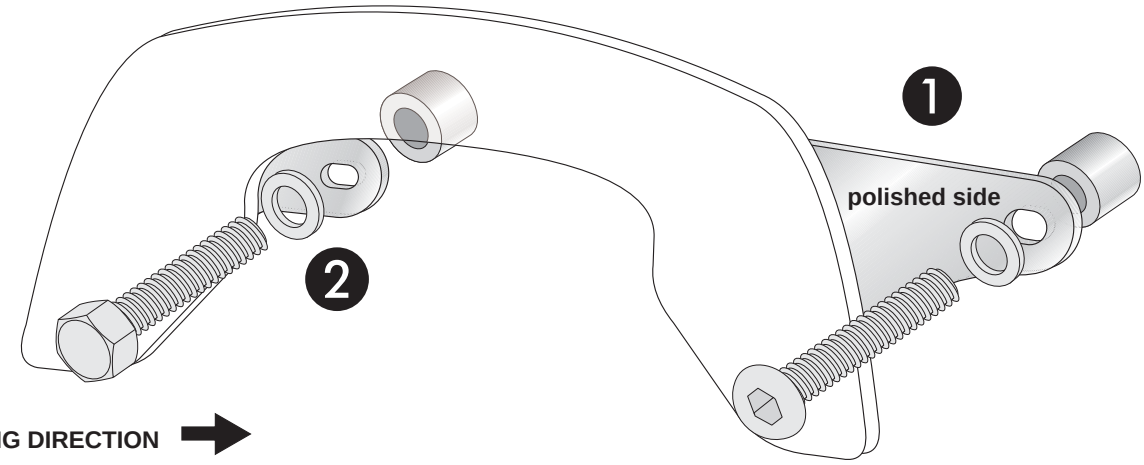
Now, all screws should be tightened to the torque specified.